ROYALAXE

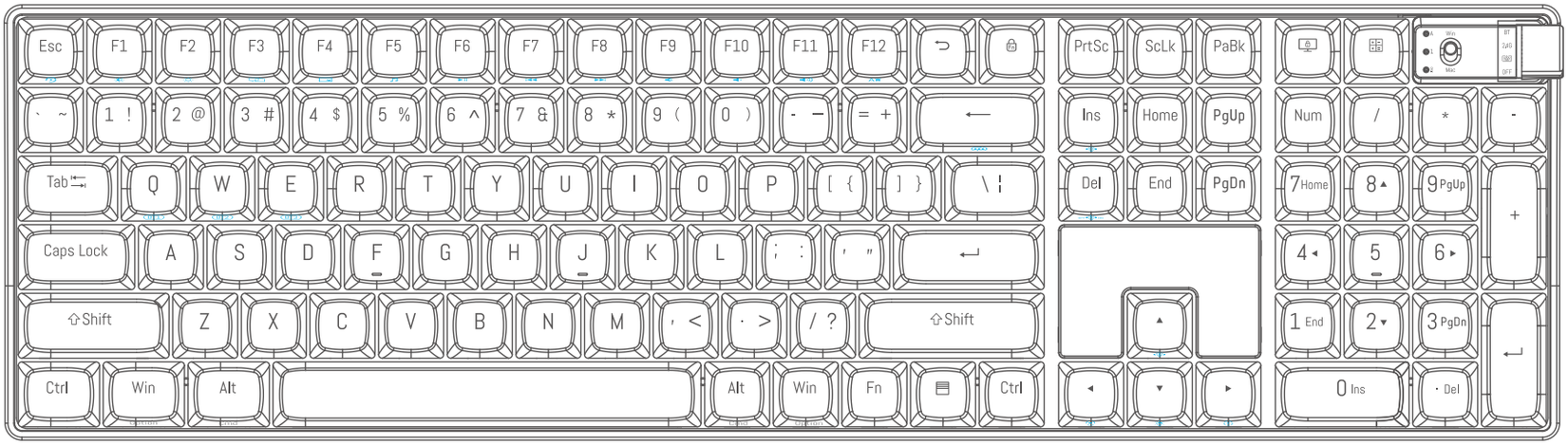

御斧® R108

蓝牙3.0/蓝牙5.0/2.4G/有线三模机械游戏键盘

BT 3.0/BT 5.0/2.4G/Wired Three Mode Mechanical Gaming Keyboard

使用说明书

USER MANUAL

中文版：

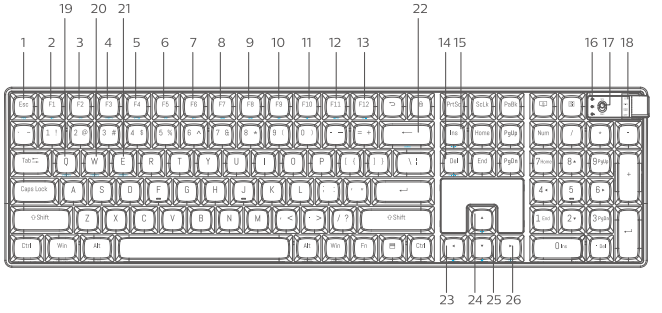

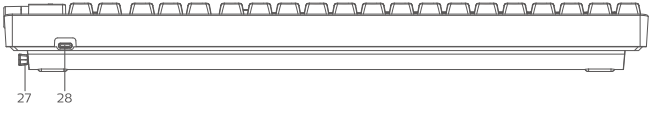

键盘功能概述：

1. Fn+ : 恢复出厂设置
2. Fn+ : 屏幕调暗
3. Fn+ : 屏幕调亮
4. Fn+ : 多屏显示
5. Fn+ : 返回桌面
6. Fn+ : 媒体播放器
7. Fn+ : 播放/暂停
8. Fn+ : 上一曲目
9. Fn+ : 下一曲目
10. Fn+ : 静音
11. Fn+ : 调低音量
12. Fn+ : 调高音量
13. Fn+ : 输入法切换
14. Fn+ : 灯光开关
15. Fn+ : 切换背光模式
16. A 大小写锁定指示灯
    1 数字键锁定指示灯
    低电压指示灯
17. Win/Mac系统切换
18. OFF电池电源关
    有线模式
    2.4G模式
    BT蓝牙模式
19. Fn+ BT1 : 蓝牙模式1
20. Fn+ BT2 : 蓝牙模式2
21. Fn+ BT3 : 蓝牙模式3
22. Fn+ ··· : 单色光切换
23. Fn+ : 背光频率减慢
24. Fn+ : 背光亮度加
25. Fn+ : 背光亮度减
26. Fn+ : 背光频率加快
27. 2.4G接收器
28. Type-C充电/有线接口

有线模式连接:

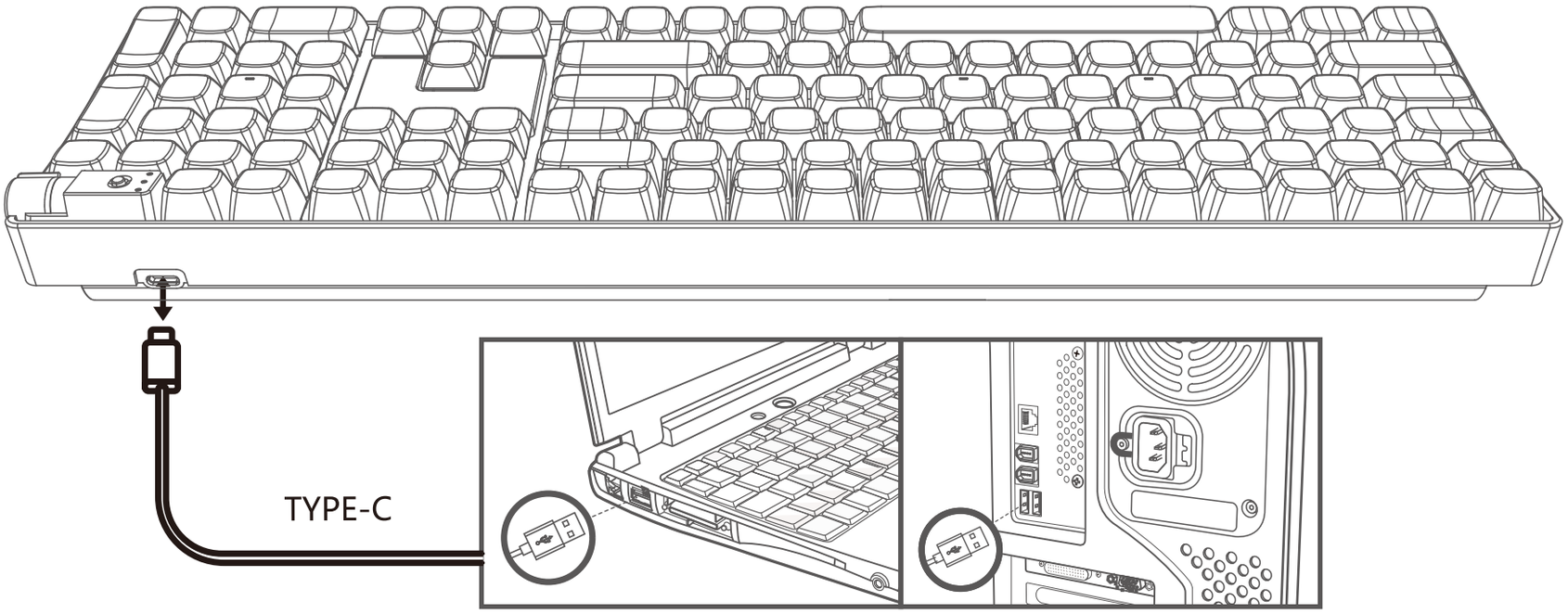

1.充电线TYPE-C接口插入键盘，USB接口连接到您的电脑。

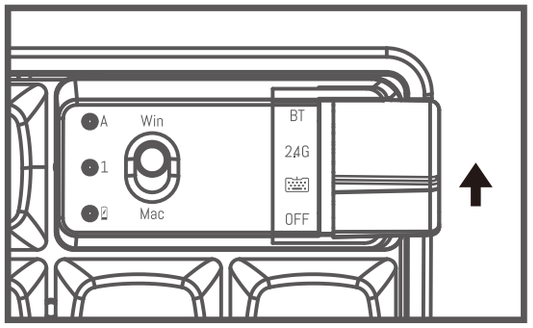

2.保持模式旋钮指示在OFF,或旋转到 ⌨有线模式,1指示灯闪一下后熄灭，切换成功完成连接。

注意：
TYPE-C有线模式下，“OFF”没有功能作用.

2.4G模式连接:

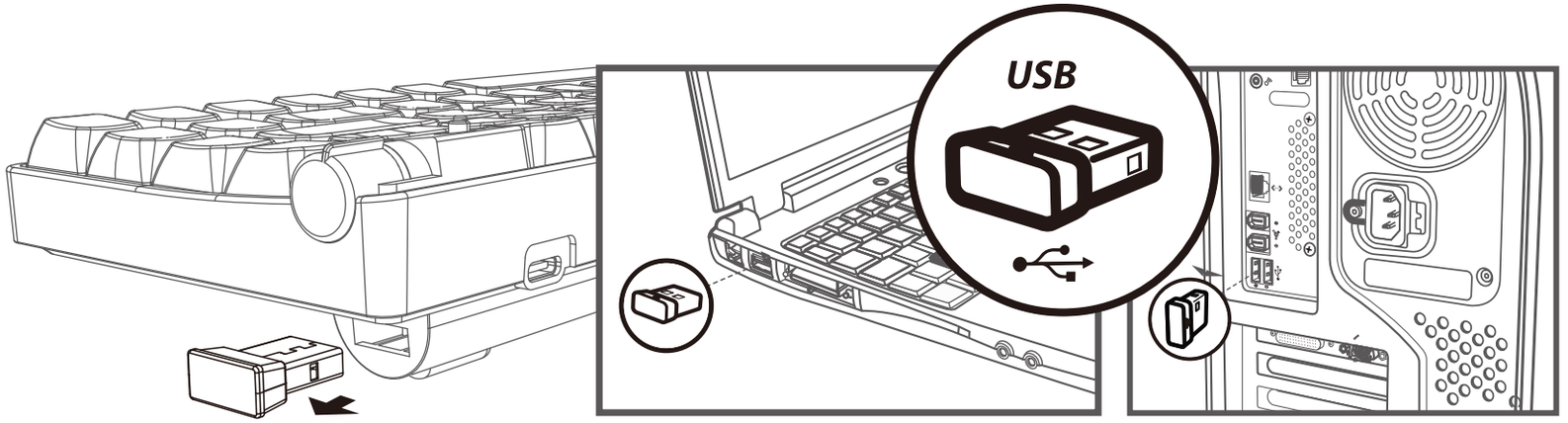

1.取出接收器,插入接收器到电脑USB接口。

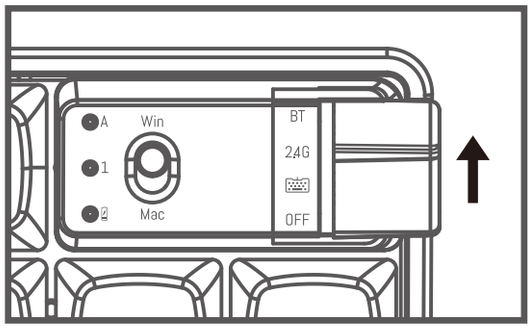

2.旋转模式旋钮到2.4G模式,1指示灯闪两下后熄灭，切换成功完成连接。

蓝牙模式连接:

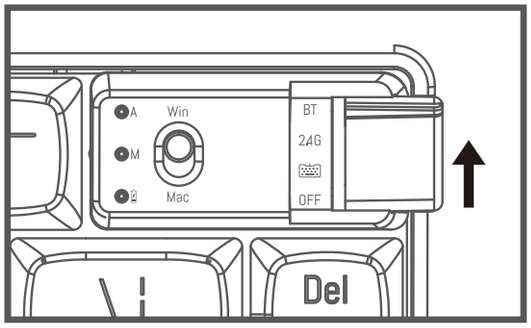

1.旋转模式旋钮到BT模式,M指示灯闪三下后熄灭。

如下以连接BT1为例：

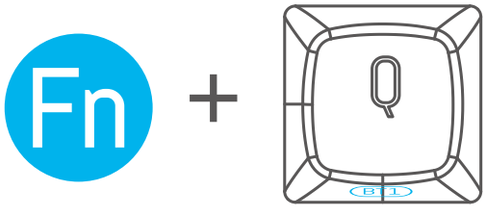

2.长按Fn(蓝色）+Q键键约3-5秒，下方对应的指示灯会快速闪烁，则进入等待蓝牙配对。

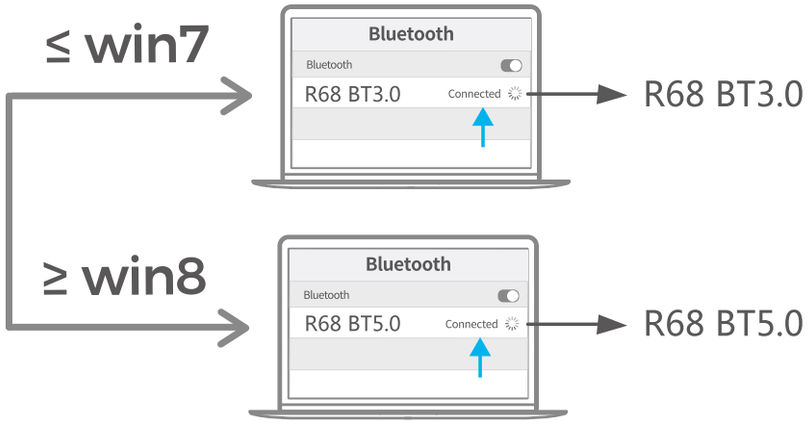

3. 打开您的电脑或其他设备的蓝牙，搜索和选择“R68 BT3.0"或"R68 BT5.0"并开始蓝牙配对，直到完成连接。

注意：
1. Windows 7及以下的系统版本不支持Bluetooth 5.0;
2. Bluetooths 3.0 对应的设备号为R68 BT3.0, 而Bluetooth 5.0对应的设备号为R68 BT5.0

键盘模式切换方法

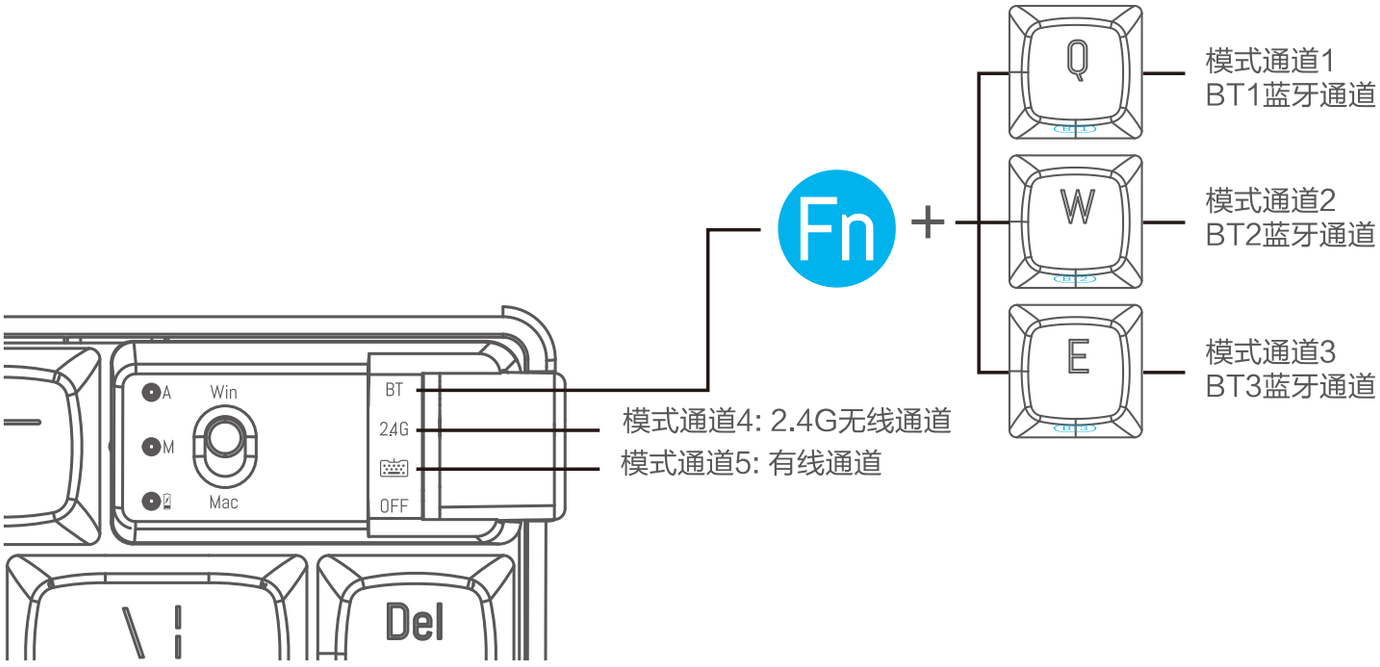

1、模式通道: 键盘有5个通道，BT1、BT2、BT3、2.4G、有线，可同时连接5个设备。

2、模式切换旋钮: 旋转模式切换旋钮在OFF/有线/2.4G/BT之间切换。BT模式下按Fn(蓝色）+Q、W或E，可以在BT1、BT2、BT3切换不同蓝牙通道。

Mac/Win布局切换

切换到Windows系统

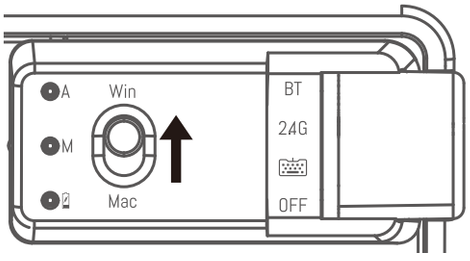

切换到MAC系统

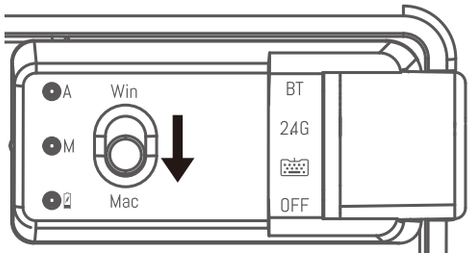

注: 默认为Windows 键盘布局。

充电指导:

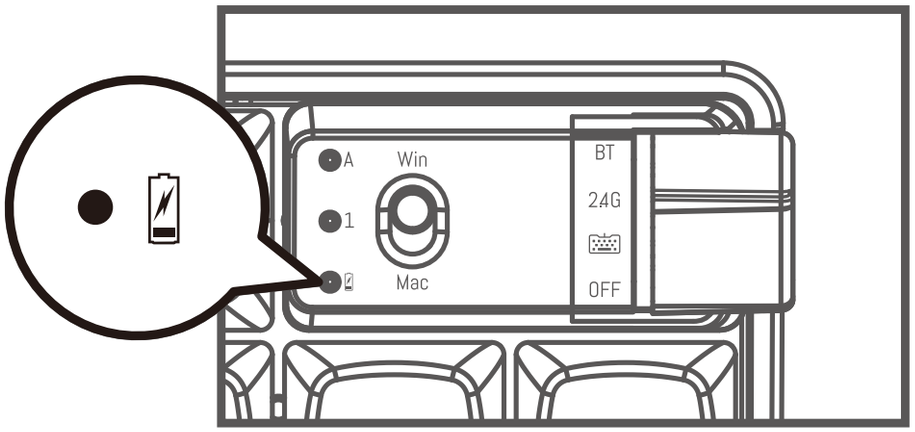

1.低电压提醒：灯闪烁红色，提醒电压低。

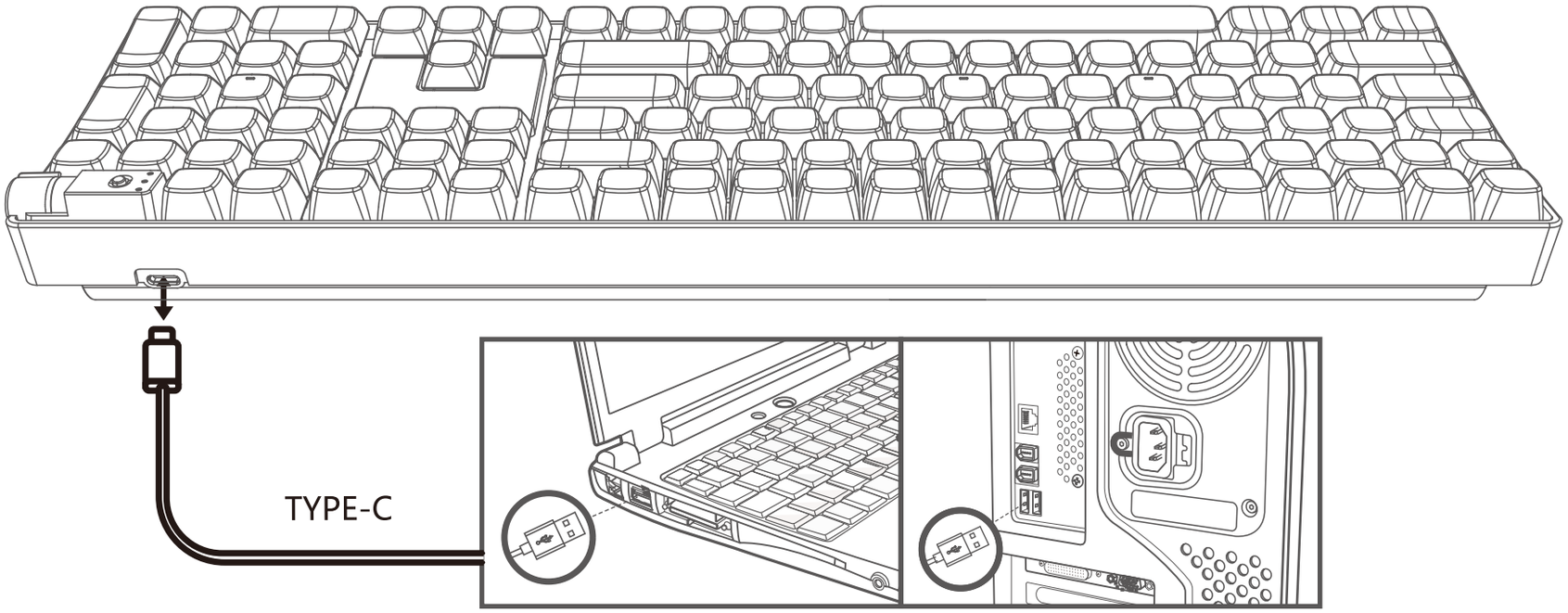

2.充电线TYPE-C接口插入键盘，USB接口连接到您的电脑开始充电，充电过程 灯红灯常亮。

3.充电完成 灯亮绿灯。

注意：
插线充电过程中各模式不受“OFF”开关控制，由充电线直接供电。

自定义驱动

自定义模式请扫码下载官方驱动程序或：
www.royalaxe.cn

温馨提示：驱动程序仅支持有线和2.4G模式下自定义。

技术规格

–连接方式：有线 / 2.4GHz / 蓝牙3.0 / 蓝牙5.0
–无线有效距离：2.4GHz约15米 / 蓝牙约10米
–工作电流电压:5V ⎓ 500mA(max)
–键盘按键数：109
–键帽材质：PBT
–机械轴寿命：1亿次
–锂电池：4000mA
–键盘产品尺寸：431.9x121.5x44.5mm
–重量：1200g ± 20g

系统要求

-1 x USB端口
-蓝牙3.0/蓝牙5.0
-Windows® 7,Windows® 8,Windows® 10或更高版本, Android 3.2或更高版本；
Mac OS 10.5或更高版本

注意：不同系统版本中的多媒体功能会有部分无效。

故障排除

1. 确保将产品的USB 无线接收器正确插入到电脑的USB端口。
2. 确保电脑满足最低系统要求。
3. 产品和无线接收器超出有效连接距离，请减少产品和接收器之间的距离。

注意

-清洁产品请使用干燥、柔软的棉织品等。
-不要折叠弯曲本产品。
-不要强行拆卸本产品。
-不要淋雨或暴晒或火烤。
-不要直接用水冲洗

轴体更换方法:

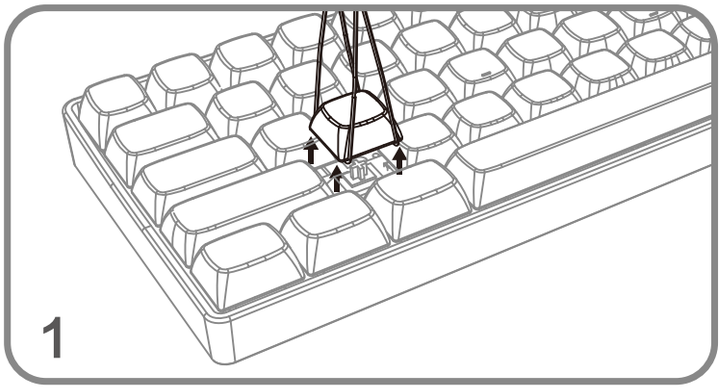

用拔键器取下键帽。

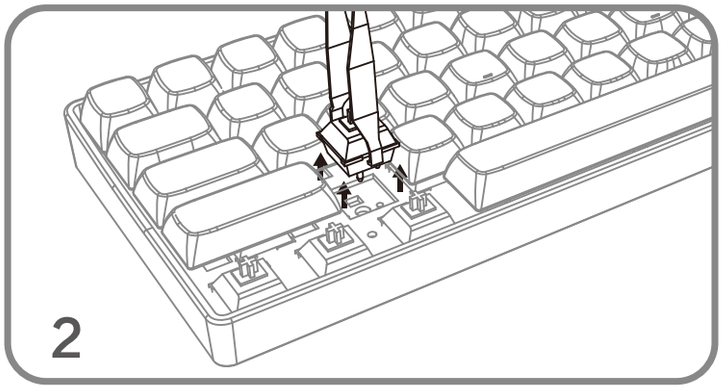

用拔轴器将轴体拔出。

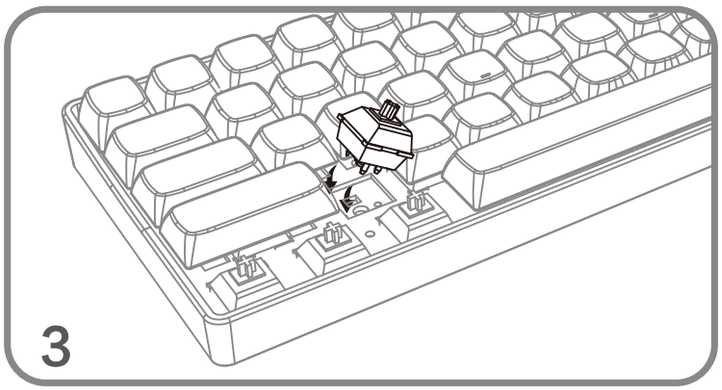

将要换的轴校对安装位置，对齐孔位。

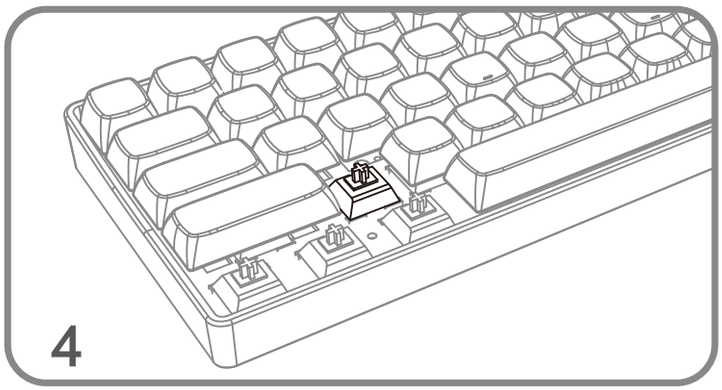

将新轴放置在卡位上。

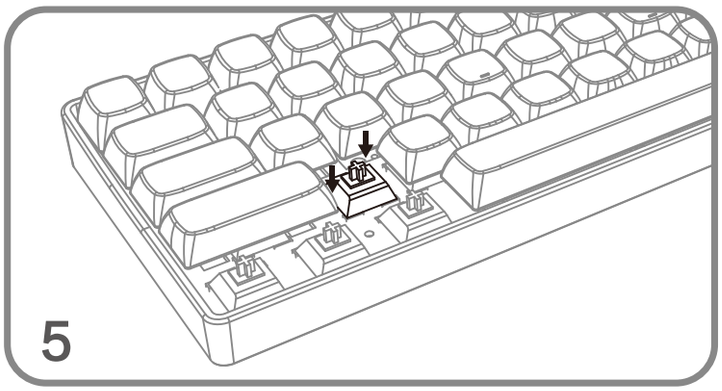

轻按新轴装入卡位内。

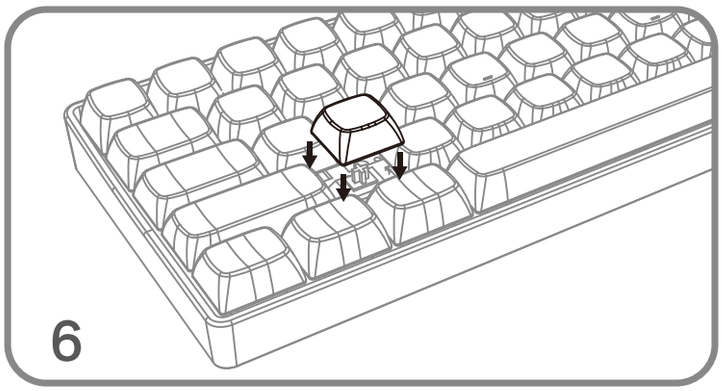

装上键帽，即可正常使用。

重要安全性和合规性信息

产品和包装材料的废弃

废旧电气和电子设备

产品或其包装上的这一标记表明，根据欧洲指令2012/19/EU对废旧电器和电子产品的管理，该产品不能与普通生活垃圾一起处理。你有责任通过指定的废旧电器及电子设备收集处处置这些设备。正确处理废旧产品将有助于防止对环境和人类健康造成潜在的负面后果。

CE 符合性声明

此设备符合在电磁兼容指令 (2014/30/EU)、RoHS 指令 (2011/65/EU) 和无线电设备指令 (2014/53/EU) 方面协调统一各成员国法律的理事会指令所规定的要求（针对无线电设备）。

此产品经检测证实，符合与信息技术设备相关的协调标准，这些协调标准依照欧盟官方公报的指令进行发布。

中国 RoHS

根据中国大陆《电器电子产品有害物质限制使用管理办法》（也称为中国大陆RoHS），以下部分列出了本产品中可能包含的有害物质的名称和含量。

部件名称	有害物质					
	铅（Pb）	汞（Hg）	镉（Cd）	六价铬（Cr(VI)）	多溴联苯（PBB）	多溴二苯醚（PBDE）
电缆线电源	×	○	○	○	○	○
电路板组件	×	○	○	○	○	○
塑料/其他部件	○	○	○	○	○	○
玻璃部件	×	○	○	○	○	○
金属部件	×	○	○	○	○	○
电池	×	○	○	○	○	○

本表格依据SJ/T 11364 的规定编制。

○：表示该有害物质在该部件所有均质材料中的含量均在GB/T 26572 规定的限量要求以下。

×：表示该有害物质至少在该部件的某一均质材料中的含量超出GB/T 26572 规定的限量要求。

备注：以上“×”的部件中，部分含有有害物质超过是由于目前行业技术水平所限，暂时无法实现替代或减量化。因型号不同，产品可能不包括上述所有部件，请以产品实际销售配置为主。

10 本产品的环保使用期限为10年。 5 电池部分的环保使用期限为5年。 10 5 环保使用期限

环保使用期限的参考标准，取决于产品正常工作的温度和湿度等条件。

电器电子产品有害物质限制使用管理办法说明：该电器电子产品含有某些有害物质，在环保使用期限内可以放心使用，超过环保使用期限之后应该进入回收循环系统。《废弃电器电子产品回收处理管理条例》提示性说明为了更好地关爱及保护地球，当用户不再需要此产品或产品寿命终止时，请遵守国家废弃电器电子产品回收处理相关法律法规，将其交给当地具有国家认可的回收处理资质的厂商进行回收处理，不当利用或者处置可能会对环境和人类健康造成影响。

English:

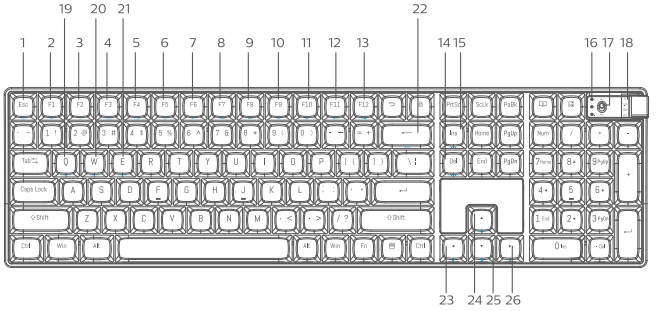

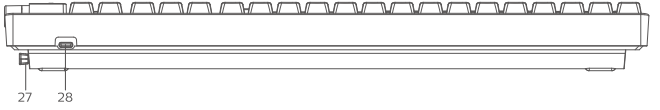

Function overview of the keyboard

1. Fn+ : Reset
2. Fn+ : Screen brightness –
3. Fn+ : Screen brightness +
4. Fn+ : Multi screen display
5. Fn+ : Back to the desktop
6. Fn+ : Media Player
7. Fn+ : Play/Pause
8. Fn+ : Prev song
9. Fn+ : Next song
10. Fn+ : Mute
11. Fn+ : Volume –
12. Fn+ : Volume +
13. Fn+ : Input method switching
14. Fn+ : Light switch
15. Fn+ : Switch the backlight mode
16. A Caps lock indicator
    1 Num lock indicator
    Low battery indicator
17. Win/Mac System switch
18. OFF switch
    Wired mode
    2.4G wireless mode
    BT Bluetooth mode
19. Fn+ BT1 : Bluetooth mode 1
20. Fn+ BT2 : Bluetooth mode 2
21. Fn+ BT3 : Bluetooth mode 3
22. Fn+ : Monochromatic light switching
23. Fn+ : Backlight frequency slows down
24. Fn+ : Backlight brightness increase
25. Fn+ : Backlight frequency slows down
26. Fn+ : Increased backlight frequency
27. 2.4G receiver
28. Type–C charging/wired interface

Wired connection

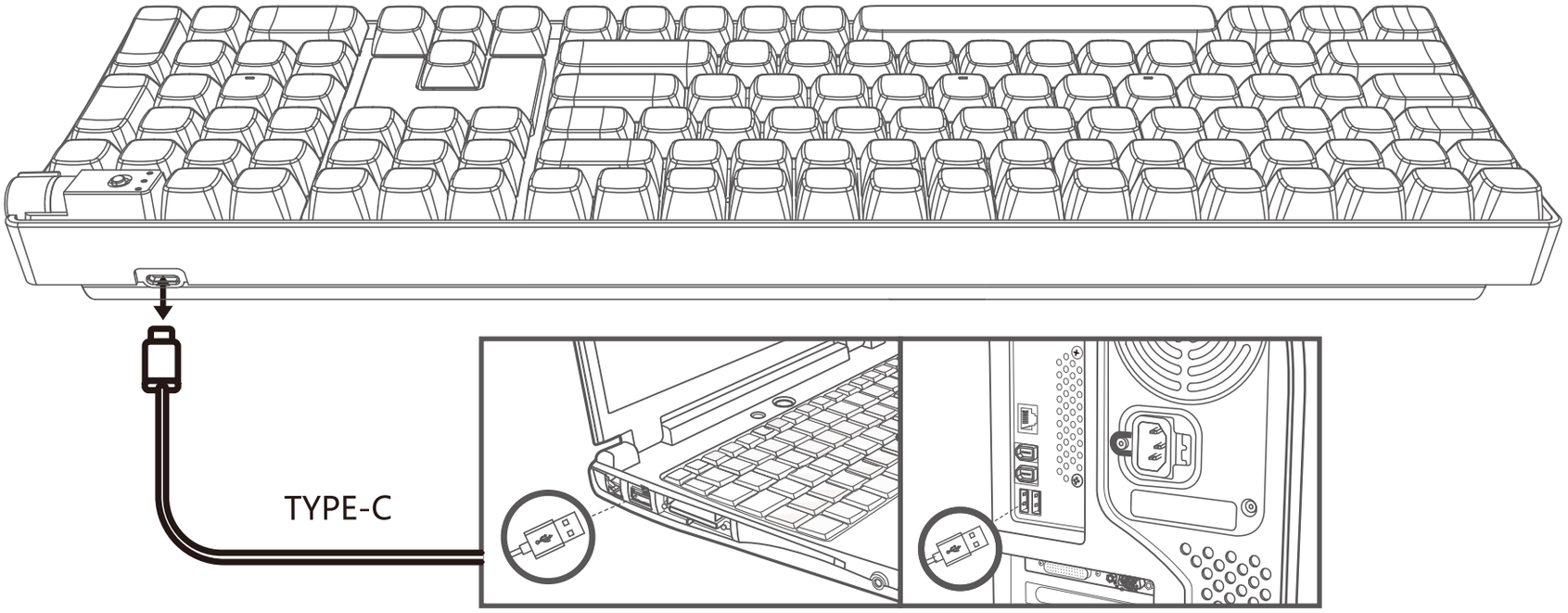

1.Insert the TYPE-C interface of the charging cable into the keyboard, and connect the USB interface to your computer.

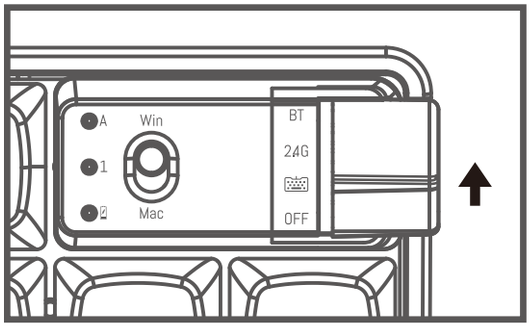

2.Keep the mode rotary knob in OFF or in ⌨ Wired mode, 1 indicator will flash once and then go out, the connection is successfully completed.

Note:
In TYPE-C wired mode, the “OFF” switch has no function.

2.4G connection

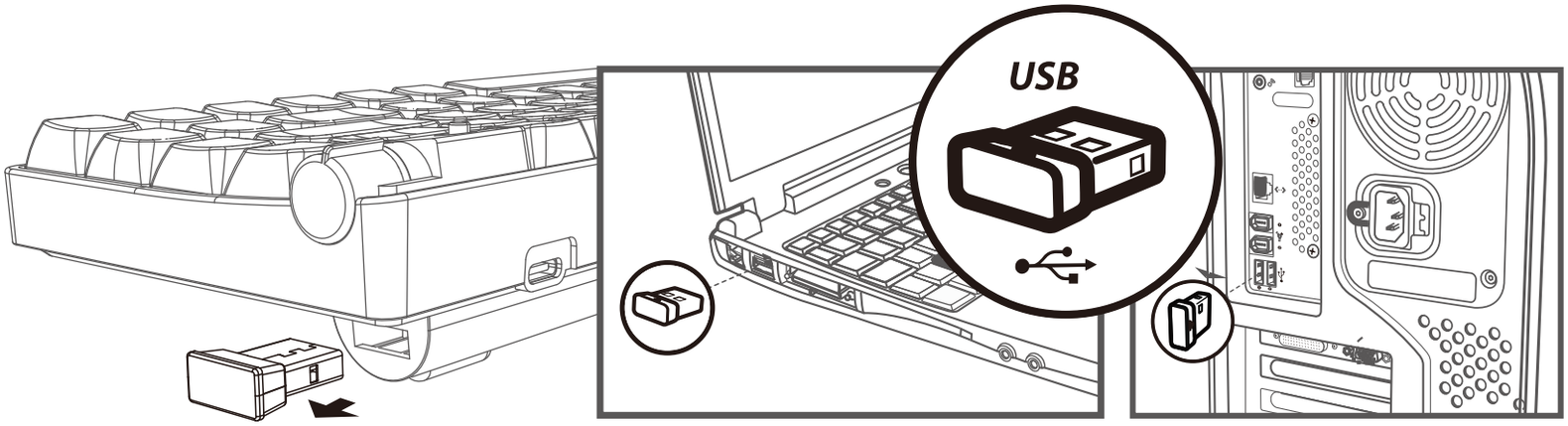

1.Take out the receiver and insert the receiver into the USB port of the computer.

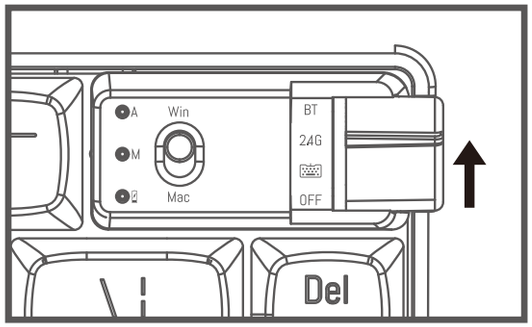

2.Turn the mode rotary knob to 2.4G mode, the M indicator flashes twice and then goes off, the connection is successfully completed.

Bluetooth connection

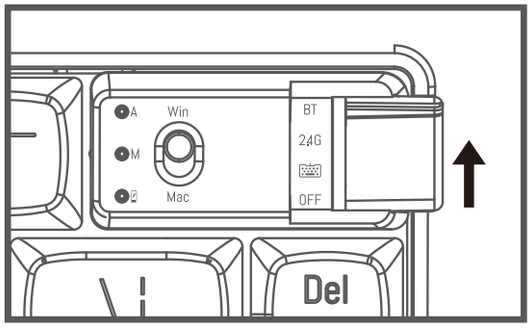

1.Turn the mode rotary knob to BT mode, the M indicator flashes three times and then goes out.

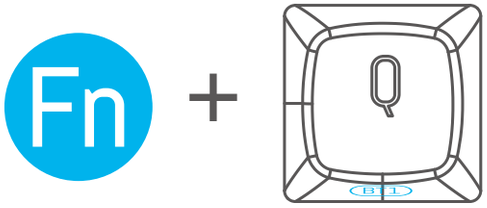

Take the connection to BT1 as an example as follows:

1.Long press the Fn (blue) + Q key for about 3-5 seconds, the corresponding indicator light will flash quickly, and then enter the Bluetooth pairing mode.

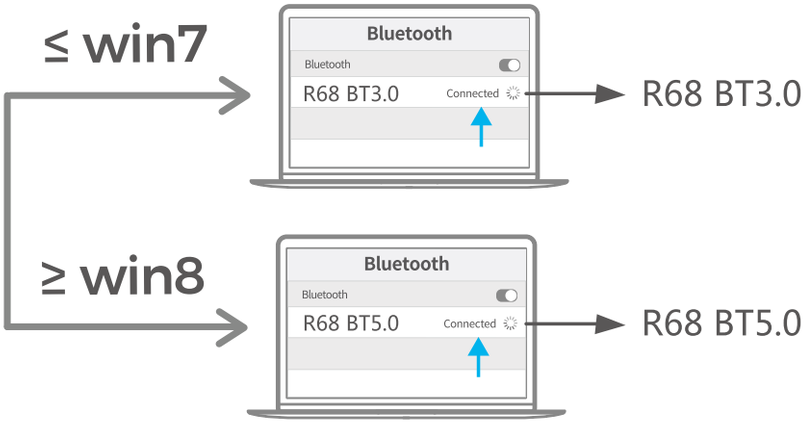

2. Turn on the Bluetooth of your computer or other device, search and select "R68 BT3.0" or "R68 BT5.0" and start Bluetooth pairing until the connection is completed.

Notice:
1. Windows 7 and below system versions do not support Bluetooth 5.0;
2. The device number corresponding to Bluetooths 3.0 is R68 BT3.0, and the device number corresponding to Bluetooth 5.0 is R68 BT5.0

Mode switching method of the keyboard

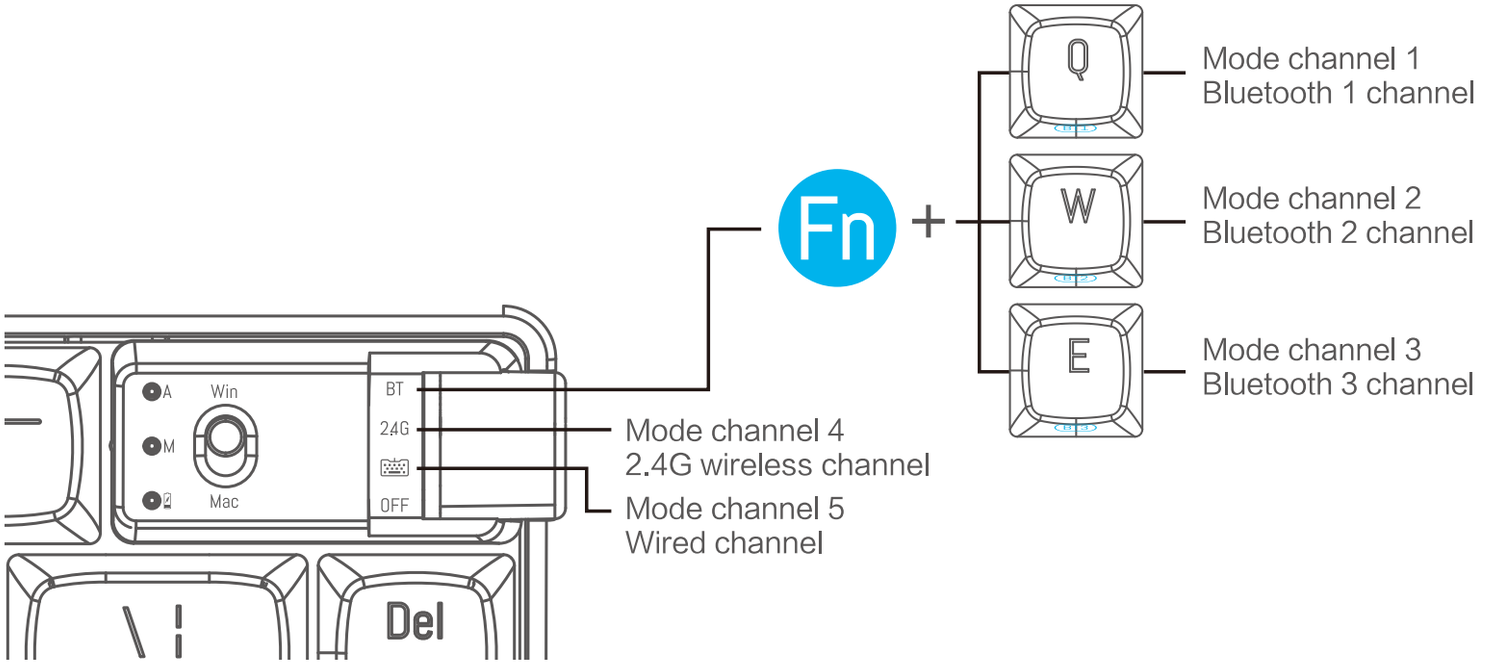

1. Mode channel: The keyboard has 5 channels, BT1, BT2, BT3, 2.4G, wired, and 5 devices can be connected at the same time.

2、Mode rotary knob: Turn the mode rotary knob between OFF/Wired/2.4G/BT. Press Fn (blue) + Q, W or E to switch between different Bluetooth channels of BT1, BT2 and BT3.

iOS/Mac/Win layout switching

Switch to Windows system

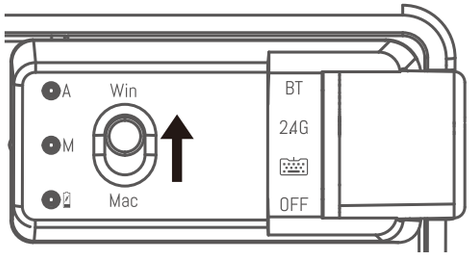

Switch to MAC system

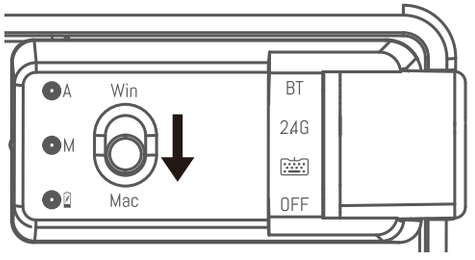

Note: the default setting is Windows layout.

Charging guide:

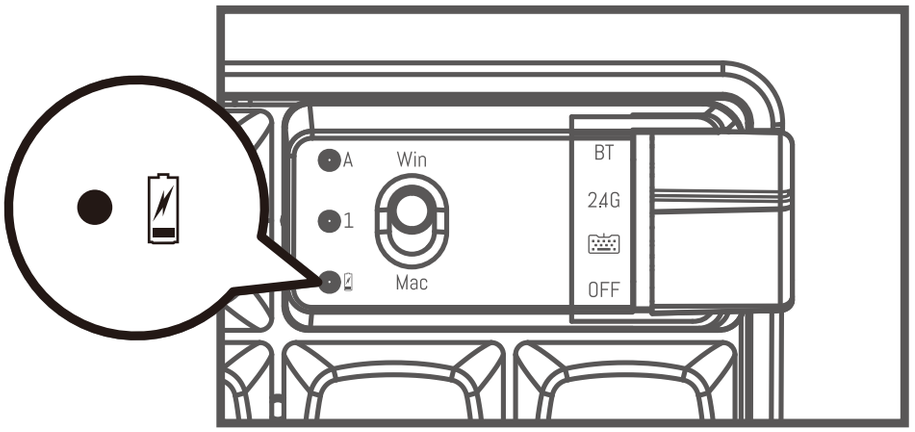

1. Low voltage reminder: flashes red to remind low voltage.

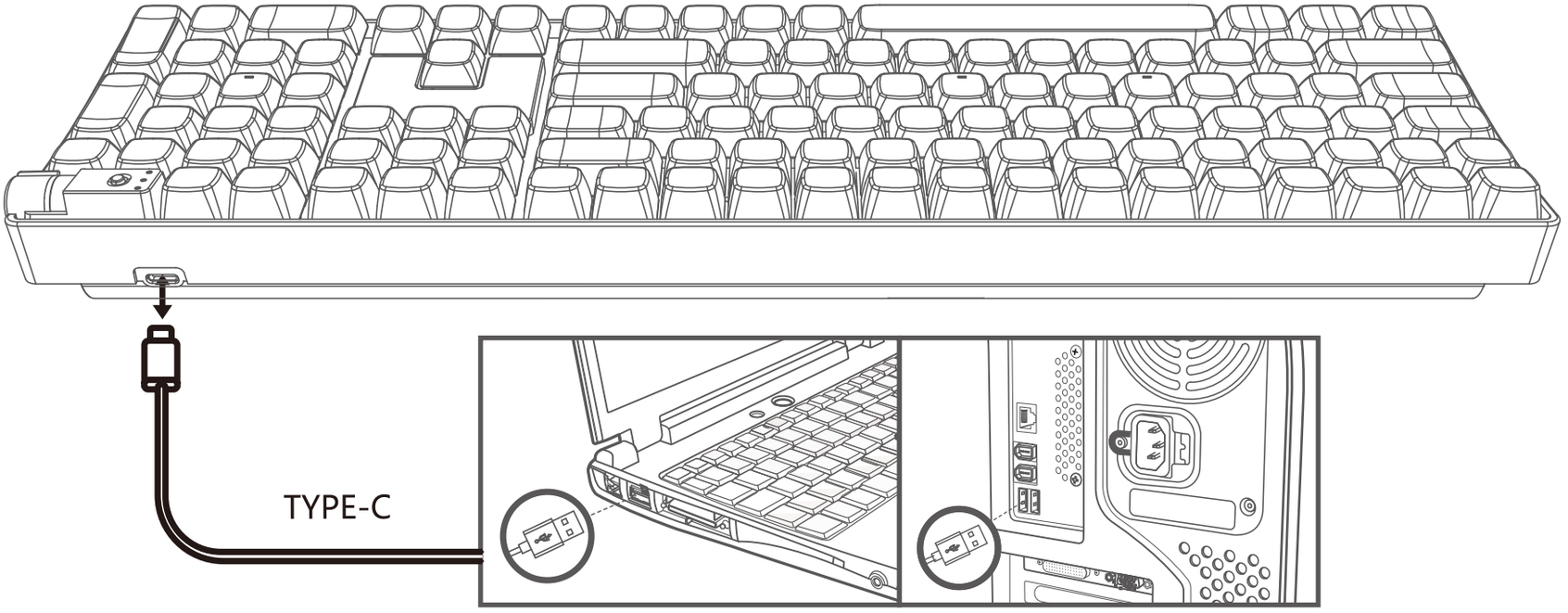

2.Plug the charging cable' TYPE-C interface into the keyboard, USB interface into your computer to start charging, red light is always on during charging process.

3. indicator turns in green after the charging is completed。

Notice:
During the plug-in charging process, every mode is not controlled by the "OFF" switch, and the power supply is directly supplied by the charging cable.

Custom drive

For custom mode, please scan the code to download the official driver:
www.royalaxe.cn

Reminder: The driver only supports customization in wired and 2.4G mode.

Technical specifications

–Connection method: wired / 2.4GHz / Bluetooth 3.0 / Bluetooth 5.0
–Wireless effective distance: 2.4GHz about 15 meters / Bluetooth about 10 meters
–Working current and voltage: 5V ⎓ 500mA(max)
–Keyboard keys: 109
–Keycap material: PBT
–Mechanical switch lifespan: 100 million times
–Lithium battery: 3000mA
–Keyboard product size: 431.9x121.5x44.5mm
–Weight: 1200g ± 20g

System requirement

1. 1 x USB port
2. Bluetooth 3.0/Bluetooth 5.0
3. Windows® 7,Windows® 8,Windows® 10 or later,
   Android 3.2 and above; Mac OS 10.5 or later

Note: Multimedia functions are partially invalid in different OS versions.

Trouble shooting

1. Make sure that the USB wireless receiver of the product is correctly plugged into the USB port of the computer.
2. Make sure the computer meets the minimum system requirement.
3. If the distance between the product and the receiver exceeds an effective range, please reduce the distance for better performance.

Attention

1. Please use dry and soft cloth to clean the product.
2. Do not disassemble the product by force.
3. Do not get in the rain or in the sun or fire.
4. Do not flush directly with water.

Shaft replacement method:

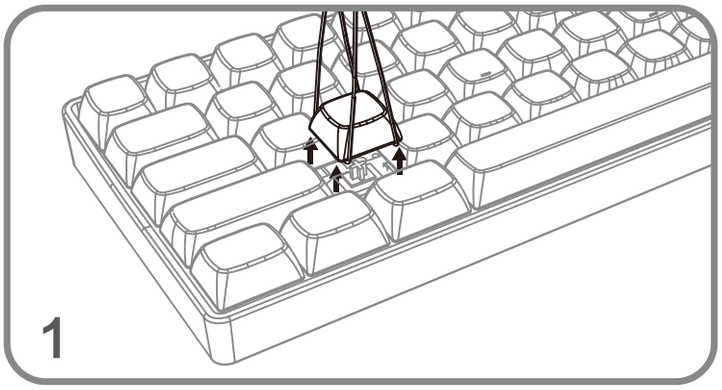

Use a keycap puller to unplug the key caps.

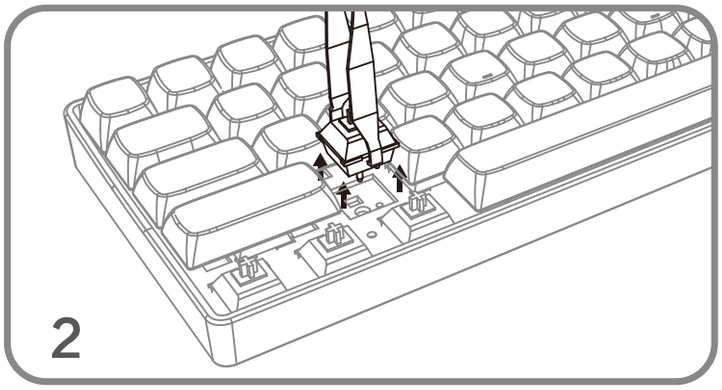

Pull out the switch with a switch puller.

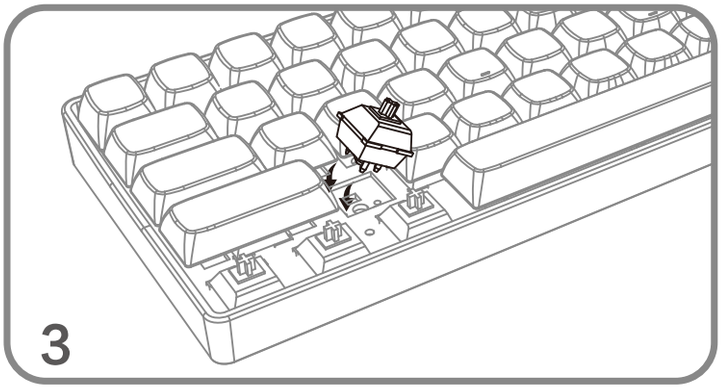

Check the installation position of the switch to be replaced and align the hole positions.

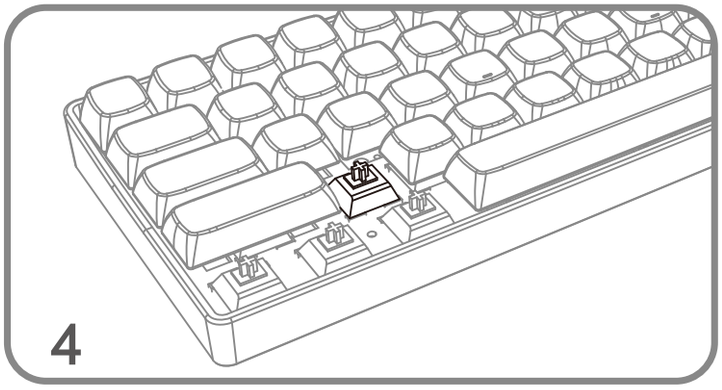

Place the new switch on the slot.

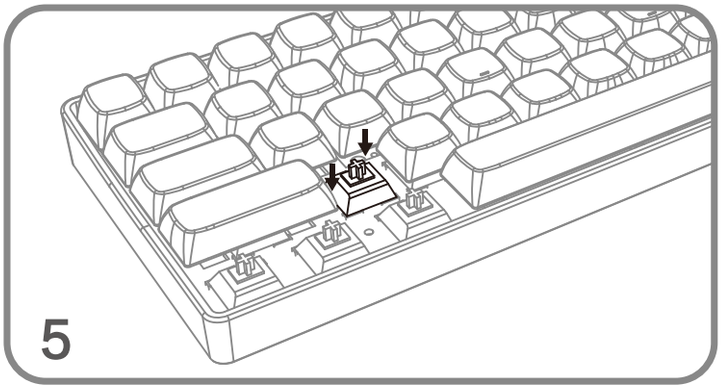

Gently press the new switch to install it into the slot。

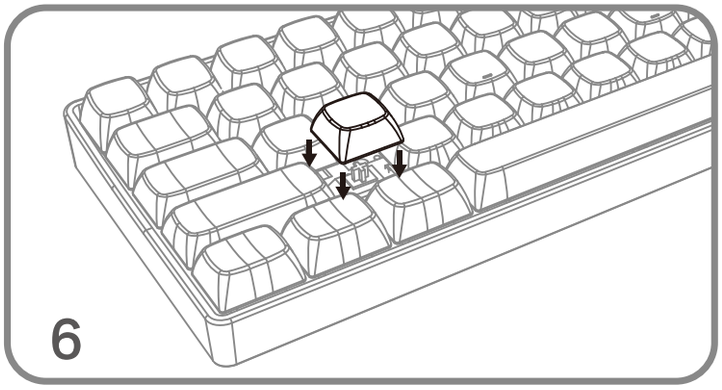

Install the keycap, you can use it normally.

Important safety and compliance information

Disposal of product and packing material

Waste Electrical and Electronic Equipment-WEEE

This symbol on the product or on its packaging indicates that this product must not be disposed of with your household waste. Instead, it is your responsibility to dispose of your waste equipment by handing it over to a designated collection point for the recycling or waste electrical and electronic equipment. The separate collection and recycling of your waste equipment at the time of disposal will help to conserve natural resource and ensure that it is recycled in a manner that protects human health and the environment. For more information about where you can drop off your waste equipment for recycling, please contact the local city office, the household waste disposal service or the shop where you purchased the product.

CE Declaration of Conformity

This device complies with the requirements set out in the Council Directive on the Approximation of the Laws of the Member States relating to Electromagnetic Compatibility Directive (2014/30/EU), RoHS directive (2011/65/EU) and Radio Equipment Directive (2014/53/EU)(for Radio Equipment)

This product has been tested and found to comply with the harmonized standards for Information Technology Equipment, these harmonized standards published under Directives of Official Journal of the European Union.

Federal Communications Commission (FCC) Notice

This equipment has been tested and found to comply with the limits for a Class B digital device, pursuant to Part 15 of the FCC Rules. These limits are designed to provide reasonable protection against harmful interference in a residential installation. This equipment generates, uses and can radiate radio frequency energy and, if not installed and used in accordance with the instructions, may cause harmful interference to radio communications.

However, there is no guarantee that interference will not occur in a particular installation. If this equipment does cause harmful interference to radio or television reception, which can be determined by turning the equipment off and on, the user is encouraged to try to correct the interference by one or more of the following measures:

- Reorient or relocate the receiving antenna.
- Increase the separation between the equipment and receiver.
- Connect the equipment into an outlet on a circuit different from that to which the receiver is connected.
- Consult the dealer or an experienced radio/TV technician for help.

Changes or modifications not expressly approved by the party responsible for compliance could void the user's authority to operate the equipment.

THIS CLASS B DIGITAL APPARATUS MEETS ALL REQUIREMENTS OF THE CANADIAN INTERFERENCE - CAUSING EQUIPMENT REGULATIONS.

FCC Compliance Statement

This device complies with Part 15 of the FCC Rules. Operation is subject to the following two conditions: (1) this device may not cause harmful interference, and (2) this device must accept any interference received, including
interference that may cause undesired operation.

Commission Federale de la Communication

Cet équipement a été testé et déclaré conforme auxlimites des appareils numériques de class B,aux termes de l'article 15 Des règles de la FCC. Ces limites sont conçues de façon à fourir une protection raisonnable contre les interferences nuisibles dans le cadre d'une installation résidentielle.

CET appareil produit, utilise et peut émettre des hyperfréquences qui, si l'appareil n'est pas installé et utilisé selon les consignes données, peuvent causer des interferences nuisibles aux communications radio. Cependant, rien ne peut garantir l'absence d'interférences dans le cadre d'une installation particulière. Si cet appareil est la cause d'interférences nuisibles pour la réception des signaux de radio ou de télévision, ce qui peut être décelé en fermant l'équipement, puis en le remettant en fonction, l'utilisateur pourrait essayer de corriger la situation en prenant les mesures suivantes:

- Réorienter ou déplacer l’antenne de réception.
- Augmenter la distance entre l’équipement et le récepteur.
- Brancher l’équipement sur un autre circuit que celui utilisé par le récepteur.
- Demander l’aide du marchand ou d’un technicien chevronné en radio/ télévision.

Toutes modifications n'ayant pas reçu l'approbation des services compétents en matière de conformité est susceptible d'interdire à l'utilisateur l'usage du present équipement.

CET APPAREIL NUMERIQUE DE LA CLASSE B RESPECTE TOUTES LES EXIGENCES DU REGLEMENT SUR LE MATERIEL BROUILLEUR DU CANADA.